Հ Ա Յ Ա Ս Տ Ա Ն Ի   Հ Ա Ն Ր Ա Պ Ե Տ Ո Ւ Թ Յ Ո Ւ Ն

«Կ Ա Պ Ի Տ Ա Լ   Դ Ի Զ Ա Յ Ն» ՍՊԸ

ՊԱՏՎԻՐԱՏՈՒ՝ ԵՐԵՎԱՆԻ ՔԱՂԱՔԱՊԵՏԱՐԱՆ

ՊԱՅՄԱՆԱԳԻՐ՝ N ԵՔ-ԲՄԽԱՇՁԲ-23/137

Ա Շ Խ Ա Տ Ա Ն Ք Ա Յ Ի Ն   Ն Ա Խ Ա Գ Ի Ծ

ԳԻՐՔ 1
ԱՇԽԱՏԱՆՔԱՅԻՆ ԳԾԱԳՐԵՐ

«ՀՀ, Երևան քաղաքի Աջափնյակ վարչական շրջանի Բաշինջաղյան 1-ին ներ. 1 և 3 շենքերի բակի հիմնանորոգման աշխատանքներ»

ԵՐԵՎԱՆ 2023

Օբյեկտ՝ «ՀՀ, Երևան քաղաքի Աջափնյակ վարչական շրջանի Բաշինջաղյան 1-ին նեբ. 1 և 3 շենքերի բակի հիմնանորոգման աշխատանքներ»

Ա Շ Խ Ա Տ Ա Ն Ք Ա Յ Ի Ն   Ն Ա Խ Ա Գ Ի Ծ

ԳԻՐՔ 1
ԱՇԽԱՏԱՆՔԱՅԻՆ ԳԾԱԳՐԵՐ

«ԿԱՊԻՏԱԼ ԴԻԶԱՅՆ» ՍՊԸ ՏՆՕՐԵՆ՝ Է.Դավթյան

ԲԱՑԱՏՐԱԳԻՐ

Նախագծով կատարվել է «ՀՀ, Երևան քաղաքի Աջափնյակ վարչական շրջանի Բաշինջյան նրբ. 1 և 3 շենքերի բակի հիմնանորոգման աշխատանքներ» աշխատանքային նախագիծը: Նախագիծը համապատասխանում է տվյալ ժամանակահատվածում ՀՀ-ում գործող նորմերին և ստանդարտներին:

Նախագծով նախատեսվում է իրականացնել հետևյալ հիմնական աշխատանքները.

Քանդման և ապամոնտաժման աշխատանքներ

Քանդել գոյություն ունեցող ասֆալտբետոնյա շերտը իր նախաշերտով: Ապամոնտաժել մետաղական ճաղաշարերը և ցավկապատտերը: Քանդել գոյություն ունեցող մետաղական զրուցատաղավարը: Իրականացնել բետոնյա սալահատակի և բետոնյա հիմքերի քանդման աշխատանքներ:Ապամոնտաժել նստարանները,աղբամանները:Քանդել բետոնյա եզրաքարերը: Քանդել առկա շինությունները՝ ըստ նախագծի /լրացուցիչ համաձայնեցնել Պատվիրատուի հետ/:

Կառուցողական աշխատանքներ

Տեղադրել նորբազալտե եզրաքարեր 200x100մմ և 300x150մմ չափսերով: Իրականացնել նոր բետոնյա ձևավոր սալիկներ 50մմ հաստությամբ: Տեղադրել նոր նստարաններ,աղբամաններ,մանկական խաղասարքեր, մարզասարքեր, զրուցատաղավարներ: Տեղադրել նոր մետաղական ճաղաշար: Խաղահրապարակում և մարզահրապարակում իրականացնել միաձույլ ռետինե հատակ: Անցկացնել ներքին ոռոգման ցանց, նախատեսել արտաքին լուսավորության ցանցի ընդլայնում՝ արևային լուսատուներով:

Ուշադրություն

Շինարարական աշխատանքների կազմակերպումը և անվտանգության ապահովումը պետք է համապատասխանի "Правила охраны труда при строительстве ремонте и содержании автомобильных дорог 1993-01-01" նորմատիվային փաստաթղթին: Ճանապարհային նշանների նշագծումն ու տեղադրումն իրականացնել համաձայն ГОСТ Р 52289-2000:

ՀՀ օրենսդրությամբ շրջանառության մեջ դրված մանկական խաղահրապարակների շահագործվող սարքավորումները տեղադրելիս պետք է ապահոված լինեն դրանց անվտանգ շահագործումը և համապատասխանեն ԵՏՄ ստանդարտներին:

ՀԻՄՆԱԿԱՆ ԼՐԱԿԱԶՄԻ ԱՇԽԱՏԱՆՔԱՅԻՆԳԾԱԳՐԵՐԻ ՑԱՆԿ

Հ/Հ	ԱՇԽԱՏԱՆՔԻ ԱՆՎԱՆՈՒՄԸ	Թերթի համարը
1	ԲԱՑԱՏՐԱԳԻՐ, ԱՆՎԱՆԱՑԱՆԿ, ՏԵԽՆԻԿԱԿԱՆ ՄԱՍՆԱԳԻՐ, ԺԱՄԱՆԱԿԱՑՈՒՅՑ	ՃՇ-1
2	ՏԱՐԱԾՔԻ ԻՐԱՎԻՃԱԿԱՅԻՆ ՀԱՏԱԿԱԳԻԾ, Մ 1:2000	ՃՇ-2
3	ՏԱՐԱԾՔԻ ԻՐԱՎԻՃԱԿԱՅԻՆ ՀԱՏԱԿԱԳԻԾ, Մ 1:500	ՃՇ-3
4	ԱՌԿԱ ՎԻՃԱԿԻ ՀԱՏԱԿԱԳԻԾ /ԾԱԾԿՈՒՅԹՆԵՐԻ ՄԱԿՆԱՆՇՄԱՄԲ ԵՎ ՉԱՓԱԴՐՄԱՄԲ/	ՃՇ-4
5	ԲԱՐԵԿԱՐԳՄԱՆ ՀԱՏԱԿԱԳԻԾ /ԾԱԾԿՈՒՅԹՆԵՐԻ ՄԱԿՆԱՆՇՄԱՄԲ/	ՃՇ-5
6	ԲԱՐԵԿԱՐԳՄԱՆ ՀԱՏԱԿԱԳԻԾ /ՉԱՓԱԴՐՄԱՄԲ/	ՃՇ-5/1
7	ԵԶՐԱՔԱՐԻ ՏԻՊԱՅԻՆ ԿՏՐՎԱԾՔՆԵՐ	ՃՇ-6
8	ՋՐՈՒՑԱՐԱՆԻ ՍԵՂԱՆ ԵՎ ԱԹՈՌ, ՄԱՍՆԱԳՐԵՐ	ՃՇ-7
9	ԼՈՒՍԱՏՈՒՆԵՐԻ ՏԵՂԱԿԱՅՄԱՆ ՀԱՏԱԿԱԳԻԾ	ԷL-1
10	ԼՈՒՍԱՎՈՐՈՒԹՅԱՆ ՀԵՆԱՍՅԱՆ ՄՈՆՏԱԺՄԱՆ ՏԻՊԱՅԻՆ ԳԾԱԳԻՐ	ԷL-2
11	ՈՌՈԳՈՒՄ	Ո-1
12	ՇԻՆԱՐԱՐՈՒԹՅԱՆ ԿԱԶՄԱԿԵՐՊՈՒՄ	ՇԿ-1

ՇԻՆԱՐԱՐԱԿԱՆ ԱՇԽԱՏԱՆՔՆԵՐԻ ԿԱՏԱՐՄԱՆ ԺԱՄԱՆԱԿԱՑՈՒՅՑ

ԱՇԽԱՏԱՆՔՆԵՐԻ ԱՆՎԱՆՈՒՄԸ	ՇԻՆԱՐԱՐԱԿԱՆ ԱՇԽԱՏԱՆՔՆԵՐԻ ԿԱՏԱՐՄԱՆ ԺԱՄԱՆԱԿԱՑՈՒՅՑԸ ԸՍՏ ԱՄԻՍՆԵՐԻ /ՄԵԿ ԲԱԺԱՆՈՒՄԸ՝ 30 ՕՐ/		
	1 /30 ՕՐ/	2 /30 ՕՐ/	3 /30 ՕՐ/
ՇԻՆ. ՄՈՆՏԱԺԱՅԻՆ ԱՇԽԱՏԱՆՔՆԵՐԻ ՆԱԽԱՊԱՏՐԱՍՏՄԱՆ ԱՇԽԱՏԱՆՔՆԵՐ			
ՔԱՆԴՄԱՆ ԱՇԽԱՏԱՆՔՆԵՐ			
ԿԱՌՈՒՑՄԱՆ ԱՇԽԱՏԱՆՔՆԵՐ			
ՀԱՅՏՆԱԲԵՐՎԱԾ ԹԵՐՈՒԹՅՈՒՆՆԵՐԻ ՎԵՐԱՑՄԱՆ, ՏԱՐԱԾՔԻ ՄԱՔՐՄԱՆ ԱՇԽԱՏԱՆՔՆԵՐ			
ԱՆՀՐԱԺԵՇՏ ՓԱՍՏԱԹՂԹԵՐԻ ՆԱԽԱՊԱՏՐԱՍՏՈՒՄ, ՇԱՀԱԳՈՐԾՄԱՆ ՀԱՆՁՆՈՒՄ			

1. Մասնակիցների «Աշխատանքային ռեսուրսներ» և «Տեխնիկական միջոցներ», «Մասնագիտական փորձառություն» որակավորման չափանիշներին ներկայացվող պահանջները

- «Աշխատանքային ռեսուրսներ» որակավորման չափանիշ - մասնակցի աշխատակազմում պետք է ընդգրկված լինեն առնվազն`

Հ/Հ	Անվանումը	/որակավորումը, ոլորտը/	Քանակը /մարդ/	Աշխատանքային փորձ
1	Աշխղեկ	բարձրագույն կրթությամբ ինժեներ-շինարար / քաղացիական և արդյունաբերական շինարարություն	1	3 տարի
2	Զոդող	ցանկացած	1	3 տարի
3	Ծեփագործ	ցանկացած	1	3 տարի
4	Հարդարման աշխատանքների մասնագետ (ներկարար)	ցանկացած	1	3 տարի
5	Սանտեխնիկ	ցանկացած	1	3 տարի
6	Էլեկտրիկ	ցանկացած	1	3 տարի
7	Բանվոր	ցանկացած	2	-

«Տեխնիկական միջոցներ» որակավորման չափանիշ – մասնակիցը պետք է ունենա հետևյալ տեխնիկական միջոցները.

Տեխնիկական միջոցի անվանումը	Տիպը	Պահանջվող քանակը
Ավտոինքնաթափ, բեռն. առնվազն 8տ	ցանկացած	1
Եռակցման ագրեգատ	ցանկացած	1
Հետահատ մուրճ	ցանկացած	2
Ձեռքի հարվածամուրճ	ցանկացած	2

2. Աշխատանքների կատարման համար պահանջվող լիցենզիան

աշխատանքների համար պահանջվում է հետևյալ լիցենզիայի տեսակները.
շինարարության իրականացում ըստ քաղաքաշինության հետևյալ ոլորտի՝
-ԲՆԱԿԵԼԻ ՀԱՍԱՐԱԿԱԿԱՆ ԵՎ ԱՐՏԱԴՐԱԿԱՆ
-ԷԼԵԿՏՐԱՄԱՏԱԿԱՐԱՐՈՒՄ
-ՋՐԱՄԱՏԱԿԱՐԱՐՈՒՄ ԵՎ ՋՐԱՀԵՌԱՑՈՒՄ

3. ԺԱՄԿԵՏՆԵՐ

Կապալի օբյեկտի, դրա առանձին մասերի (կոնստրուկցիաներ և այլն) և օգտագործված նյութերի երաշխիքային

Հ/Հ	Նյութերի տեսակները	Երաշխիքային նվազագույն ժամկետ (տարի)
1	Մետաղ	30
2	Ապակի	5
3	Մետաղապլաստ	10
4	Հատակներ և դրանց առանձին նյութեր և շինվածքներ	10
5	Գաջ	20
6	Ցեմենտ	20
7	Ավազ	20
8	Երեսպատման սալեր	10
9	Պոլիպրոպիլենային խողովակ	30
10	Մալուխ	25

ՆԱԽԱԳԾԱՅԻՆ ԸՆԿԵՐՈՒԹՅՈՒՆ՝

«ԿԱՊԻՏԱԼ ԴԻԶԱՅՆ» ՍՊԸ
"CAPITAL DESIGN" LLC

ՆԱԽԱԳԾԻ ՀԱՍՑԵ՝

ԱՋԱՓՆՅԱԿ ՎԱՐՉԱԿԱՆ ՇՐՋԱՆԻ ԲԱՇԻՆՋԱՂՅԱՆ 1-ԻՆ ՆՐԲ. 1 և 3 ՇԵՆՔԵՐԻ ԲԱԿԻ ՀԻՄՆԱՆՈՐՈԳՄԱՆ ԱՇԽԱՏԱՆՔՆԵՐ

ՆԱԽԱԳԾԻ ԱՆՎԱՆՈՒՄԸ՝

ԲԱՑԱՏՐԱԳԻՐ, ԱՆՎԱՆԱՑԱՆԿ, ՏԵԽՆԻԿԱԿԱՆ ՄԱՍՆԱԳԻՐ, ԺԱՄԱՆԱԿԱՑՈՒՅՑ

ԹԵՐԹ՝	ԹԵՐԹԵՐ՝	ՄԱՍՇՏԱԲ՝
ՃՇ-1	12	1:150

ՏՆՕՐԵՆ՝	Է. ԴԱՎԹՅԱՆ	
ՆԱԽԱԳԾՈՂ՝	Ա. ԽԱՉԱՏՐՅԱՆ	
ՍՏՈՒԳԵՑ՝	Է. ԴԱՎԹՅԱՆ	

ՏԱՐԱԾՔԻ ԻՐԱՎԻՃԱԿԱՅԻՆ ՀԱՏԱԿԱԳԻԾ, Մ 1:2000

ՊԱՅՄԱՆԱԿԱՆ ՆՇԱՆՆԵՐ:

ՆԱԽԱԳԾԱՅԻՆ ԸՆԿԵՐՈՒԹՅՈՒՆ՝

«ԿԱՊԻՏԱԼ ԴԻԶԱՅՆ» ՍՊԸ
"CAPITAL DESIGN" LLC

ՆԱԽԱԳԾԻ ՀԱՍՑԵ՝

ԱՋԱՓՆՅԱԿ ՎԱՐՉԱԿԱՆ ՇՐՋԱՆԻ ԲԱՇԻՆՋԱՂՅԱՆ 1-ԻՆ ՆՐԲ. 1 և 3 ՇԵՆՔԵՐԻ ԲԱԿԻ ՅԻՄՆԱՆՈՐՈԳՄԱՆ ԱՇԽԱՏԱՆՔՆԵՐ

ՆԱԽԱԳԾԻ ԱՆՎԱՆՈՒՄԸ՝

ՏԱՐԱԾՔԻ ԻՐԱՎԻՃԱԿԱՅԻՆ ՀԱՏԱԿԱԳԻԾ 1:2000

ԹԵՐԹ՝	ԹԵՐԹԵՐ՝	ՄԱՍՇՏԱԲ՝
ՃՇ-2	12	1:150
ՏՆՕՐԵՆ՝	Է. ԴԱՎԹՅԱՆ	
ՆԱԽԱԳԾՈՂ՝	Ա. ԽԱՉԱՏՐՅԱՆ	
ՍՏՈՒԳԵՑ՝	Է. ԴԱՎԹՅԱՆ	

ՏԱՐԱԾՔԻ ԻՐԱՎԻՃԱԿԱՅԻՆ ՀԱՏԱԿԱԳԻԾ, Մ 1:500

ՀԱՄԱՁԱՅՆԵՑՎԱԾ Է

ԱՋԱՓՆՅԱԿ ՎԱՐՉԱԿԱՆ ՇՐՋԱՆԻ ՂԵԿԱՎԱՐ՝ __________________ Ս. ՍԱՐԳՍՅԱՆ

ՆԱԽԱԳԾԱՅԻՆ ԸՆԿԵՐՈՒԹՅՈՒՆ՝

«ԿԱՊԻՏԱԼ ԴԻԶԱՅՆ» ՍՊԸ
"CAPITAL DESIGN" LLC

ՆԱԽԱԳԾԻ ՀԱՍՑԵ՝

ԱՋԱՓՆՅԱԿ ՎԱՐՉԱԿԱՆ ՇՐՋԱՆԻ ԲԱՇԻՆՋԱՂՅԱՆ 1-ԻՆ ՆՐԲ. 1 և 3 ՇԵՆՔԵՐԻ ԲԱԿԻ ՅԻՄՆԱՆՈՐՈԳՄԱՆ ԱՇԽԱՏԱՆՔՆԵՐ

ՆԱԽԱԳԾԻ ԱՆՎԱՆՈՒՄԸ՝

ՏԱՐԱԾՔԻ ԻՐԱՎԻՃԱԿԱՅԻՆ ՀԱՏԱԿԱԳԻԾ 1:500

ԹԵՐԹ՝	ԹԵՐԹԵՐ՝	ՄԱՍՇՏԱԲ՝
ՃՇ-3	12	1:150

ՏՆՕՐԵՆ՝	Է. ԴԱՎԹՅԱՆ	
ՆԱԽԱԳԾՈՂ՝	Ա. ԽԱՉԱՏՐՅԱՆ	
ՍՏՈՒԳԵՑ՝	Է. ԴԱՎԹՅԱՆ	

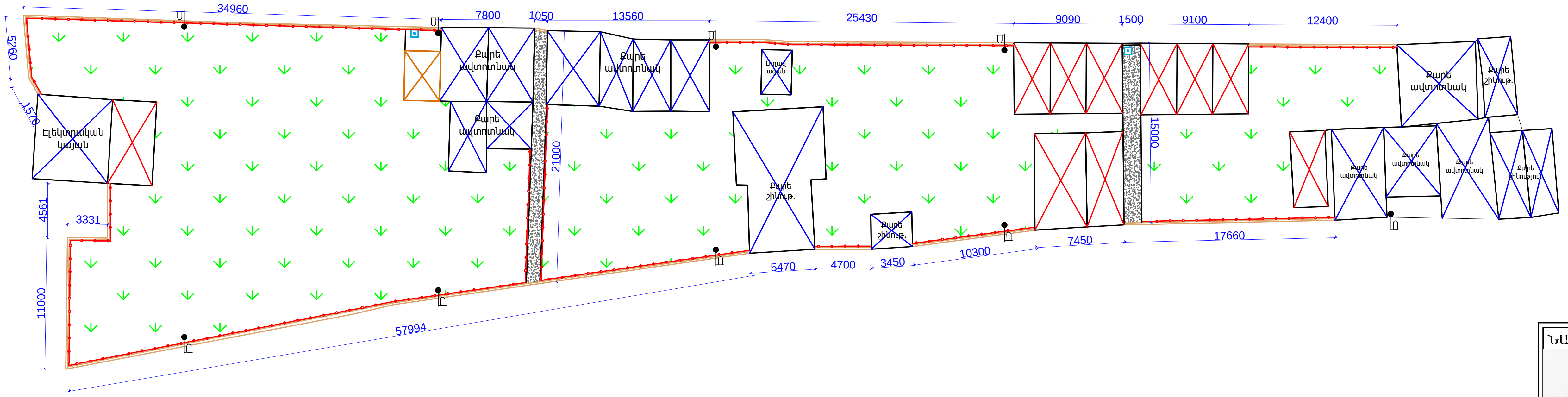

ՊԱՅՄԱՆԱԿԱՆ ՆՇԱՆՆԵՐ:

Ապամոնտաժվող բետոնյա եզրաքարեր -150*300մմ	Ապամոնտաժվող մետաղ. ցանկապատ և ճաղաշար
Քանդվող ա/բ-յա շերտ հարակից տարածքը ներառյալ	Ապամոնտաժվող զրուցատաղավար
Քարե շինություններ	Առկա ծառեր
Քանդվող բետոնյա հարթակներ	Առկա ցայտաղբյուր
Առկա լուսատուներ	Ապամոնտաժվող մետաղե շինություններ և տարածքներ
Գրունտային և խոտածածկ տարածք	

ՆԱԽԱԳԾԱՅԻՆ ԸՆԿԵՐՈՒԹՅՈՒՆ՝

«ԿԱՊԻՏԱԼ ԴԻԶԱՅՆ» ՍՊԸ
"CAPITAL DESIGN" LLC

ՆԱԽԱԳԾԻ ՀԱՍՑԵ՝

ԱՋԱՓՆՅԱԿ ՎԱՐՉԱԿԱՆ ՇՐՋԱՆԻ ԲԱՇԻՆՋԱՂՅԱՆ 1-ԻՆ ՆՐԲ. 1 և 3 ՇԵՆՔԵՐԻ ԲԱԿԻ ՀԻՄՆԱՆՈՐՈԳՄԱՆ ԱՇԽԱՏԱՆՔՆԵՐ

ՆԱԽԱԳԾԻ ԱՆՎԱՆՈՒՄԸ՝

ԱՌԿԱ ՎԻՃԱԿԻ ՀԱՏԱԿԱԳԻԾ /ԾԱԾԿՈՒՅԹՆԵՐԻ ՄԱԿՆԱՇՄԱՄԲ ԵՎ ՉԱՓԱԳՐՄԱՄԲ/

ԹԵՐԹ՝	ԹԵՐԹԵՐ՝	ՄԱՍՇՏԱԲ՝
ՃՇ-4	12	1:400

ՏՆՕՐԵՆ՝	Է. ԴԱՎԹՅԱՆ	
ՆԱԽԱԳԾՈՂ՝	Ա. ԽԱՉԱՏՐՅԱՆ	
ՍՏՈՒԳԵՑ՝	Է. ԴԱՎԹՅԱՆ	

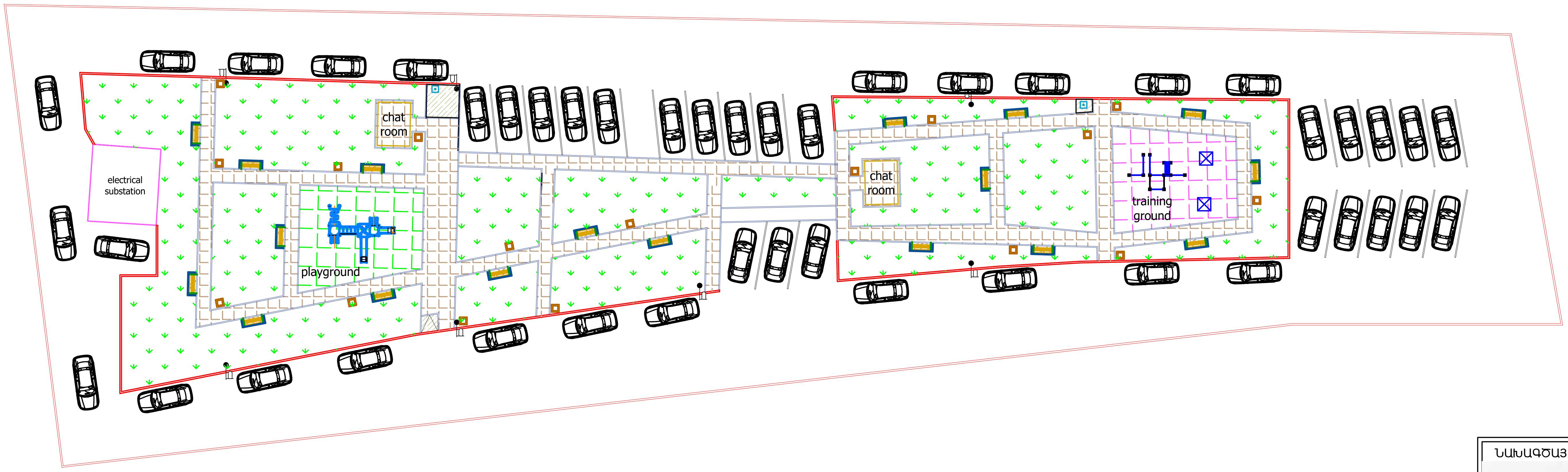

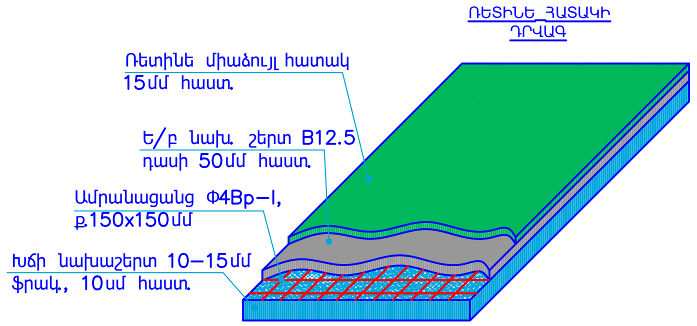

ԾԱՆՈԹՈՒԹՅՈՒՆ

Ռետինե հատակի նախաշերտերը պետք է իրականացվեն համաձայն հետևյալ նորմատիվային փաստաթղթերի՝

- Խճի նախաշերտ - СНИП 3.06.03-85 "Автомобильные дороги" –կետ 7.4 "Устройство щебеночных оснований и покрытий методом заклдки".
- Ե/բ նախաշերտ B12.5 դասի բետոնից - ГОСТ 26633–2015 "Бетины тяжелые и мелкозернистые", Технические условия.
- Ամրանացանց Φ4Br–1 (150x150մմ)– ГОСТ 2715–75 "Сетки металлическое проволочные"
- Միաձույլ ռետինե հատիկներով գորգի ստեղծում՝15մմ հաստությամբ - ГОСТ 58725–2019 "Покрытия спортивные резиновые рулонные-типы, основные параметры, размеры".

Գույնի և ձևի ընտրությունը համաձայնեցնել պատվիրատուի հետ:

ՊԱՅՄԱՆԱԿԱՆ ՆՇԱՆՆԵՐ:

(red double line)	Նոր բազալտե եզրաքարերի իրականացում 150x300մմ չափերի
(blue double line)	Նոր բազալտե եզրաքարերի իրականացում 200x100մմ չափերով
(hatched)	Երեսապատում բազալտե սալերով
(magenta grid)	Ռետինե ծածկույթ
(tile grid)	Բետոնե սալեր /տոմետ/
(bench)	Նստարանների տեղադրում
(square)	Աղբամանների տեղադրում
(crossed box)	Նոր զրուցատաղավար 3x4մ
1	Նոր մանկական խաղասարքեր
2	Նոր մարզասարքեր

ՈՒՇԱԴՐՈՒԹՅՈՒՆ

1. Տարածքի փակ և ոչ բավարար տեսանելի/հասանելի լինելու պատճառով շինարարության ընթացքում հնարավոր է լինեն նախագծային փոփոխություններ:

ՆԱԽԱԳԾԱՅԻՆ ԸՆԿԵՐՈՒԹՅՈՒՆ՝

«ԿԱՊԻՏԱԼ ԴԻԶԱՅՆ» ՍՊԸ
"CAPITAL DESIGN" LLC

ՆԱԽԱԳԾԻ ՀԱՍՑԵ՝

ԱՋԱՓՆՅԱԿ ՎԱՐՉԱԿԱՆ ՇՐՋԱՆԻ ԲԱՇԻՆՋԱՂՅԱՆ 1-ԻՆ ՆՐԲ. 1 և 3 ՇԵՆՔԵՐԻ ԲԱԿԻ ՀԻՄՆԱՆՈՐՈԳՄԱՆ ԱՇԽԱՏԱՆՔՆԵՐ

ՆԱԽԱԳԾԻ ԱՆՎԱՆՈՒՄԸ՝

ԲԱՐԵԿԱՐԳՄԱՆ ՀԱՏԱԿԱԳԻԾ /ԾԱԾԿՈՒՅԹՆԵՐԻ ՄԱԿՆԱՇՄԱՄԲ/

ԹԵՐԹ՝	ԹԵՐԹԵՐ՝	ՄԱՍՇՏԱԲ՝
ՃՇ-4	12	1:400
ՏՆՕՐԵՆ՝	Է. ԴԱՎԹՅԱՆ	
ՆԱԽԱԳԾՈՂ՝	Ա. ԽԱՉԱՏՐՅԱՆ	
ՍՏՈՒԳԵՑ՝	Է. ԴԱՎԹՅԱՆ	

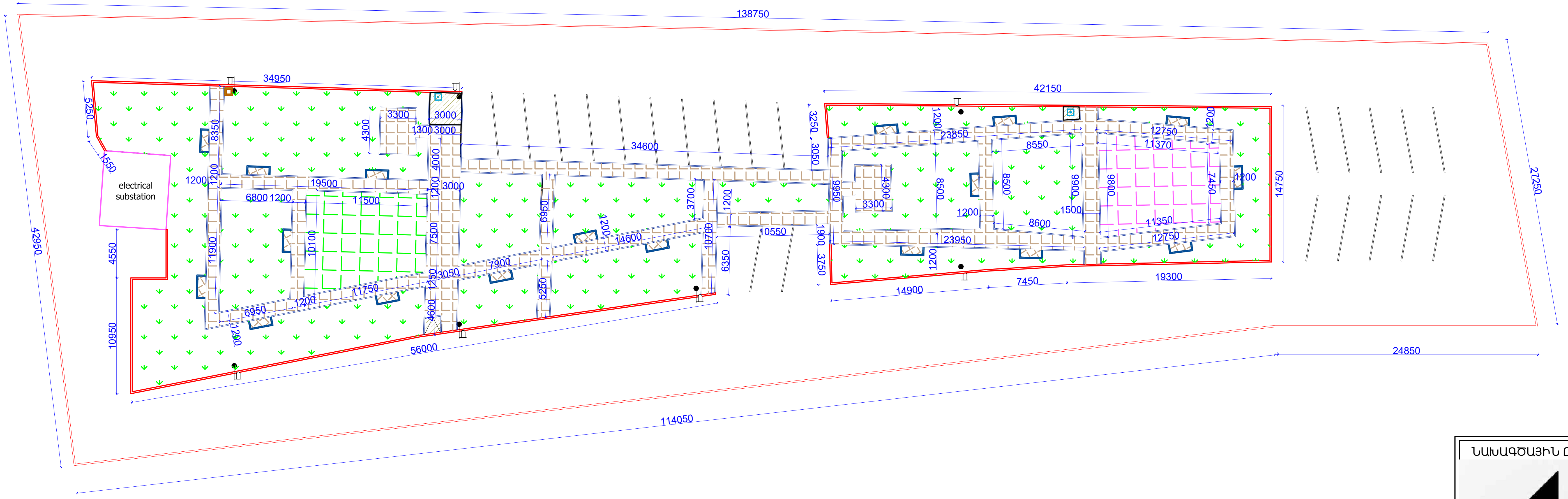

ՆՈՐ-ԽԱՂԱՍԱՐՔ	ՆՈՐ-ԽԱՂԱՍԱՐՔ	ՄԱՐԶԱՍԱՐՔ -WORKOUT	ՄԱՐԶԱՍԱՐՔ -ՁԵՌՔԵՐԻ ՄԱՐԶԻՉ	ՄԱՐԶԱՍԱՐՔ -ԷԼԻՊՍԱՁԵՎ ՄԱՐԶԻՉ

ՆՍՏԱՐԱՆ	ԱՂԲԱՄԱՆ	ՄԱՐԶԱՍԱՐՔ ՍՏԵՊ	ՄԱՐԶԱՍԱՐՔ -ՈՏՔԵՐԻ ՄԱՐԶԻՉ
	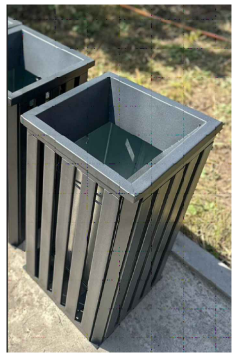		

ՆԱԽԱԳԾԱՅԻՆ ԸՆԿԵՐՈՒԹՅՈՒՆ՝

«ԿԱՊԻՏԱԼ ԴԻԶԱՅՆ» ՍՊԸ
"CAPITAL DESIGN" LLC

ՆԱԽԱԳԾԻ ՀԱՍՑԵ՝

ԱՋԱՓՆՅԱԿ ՎԱՐՉԱԿԱՆ ՇՐՋԱՆԻ ԲԱՇԻՆՋԱՂՅԱՆ 1-ԻՆ ՆՐԲ. 1 և 3 ՇԵՆՔԵՐԻ ԲԱԿԻ ՀԻՄՆԱՆՈՐՈԳՄԱՆ ԱՇԽԱՏԱՆՔՆԵՐ

ՆԱԽԱԳԾԻ ԱՆՎԱՆՈՒՄԸ՝

ԲԱՐԵԿԱՐԳՄԱՆ ՀԱՏԱԿԱԳԻԾ /ՉԱՓԱԳՐՄԱՄԲ/

ԹԵՐԹ՝	ԹԵՐԹԵՐ՝	ՄԱՍՇՏԱԲ՝
ՃՇ-5	12	1:400
ՏՆՕՐԵՆ՝	Է. ԴԱՎԹՅԱՆ	
ՆԱԽԱԳԾՈՂ՝	Ա. ԽԱՉԱՏՐՅԱՆ	
ՍՏՈՒԳԵՑ՝	Է. ԴԱՎԹՅԱՆ	

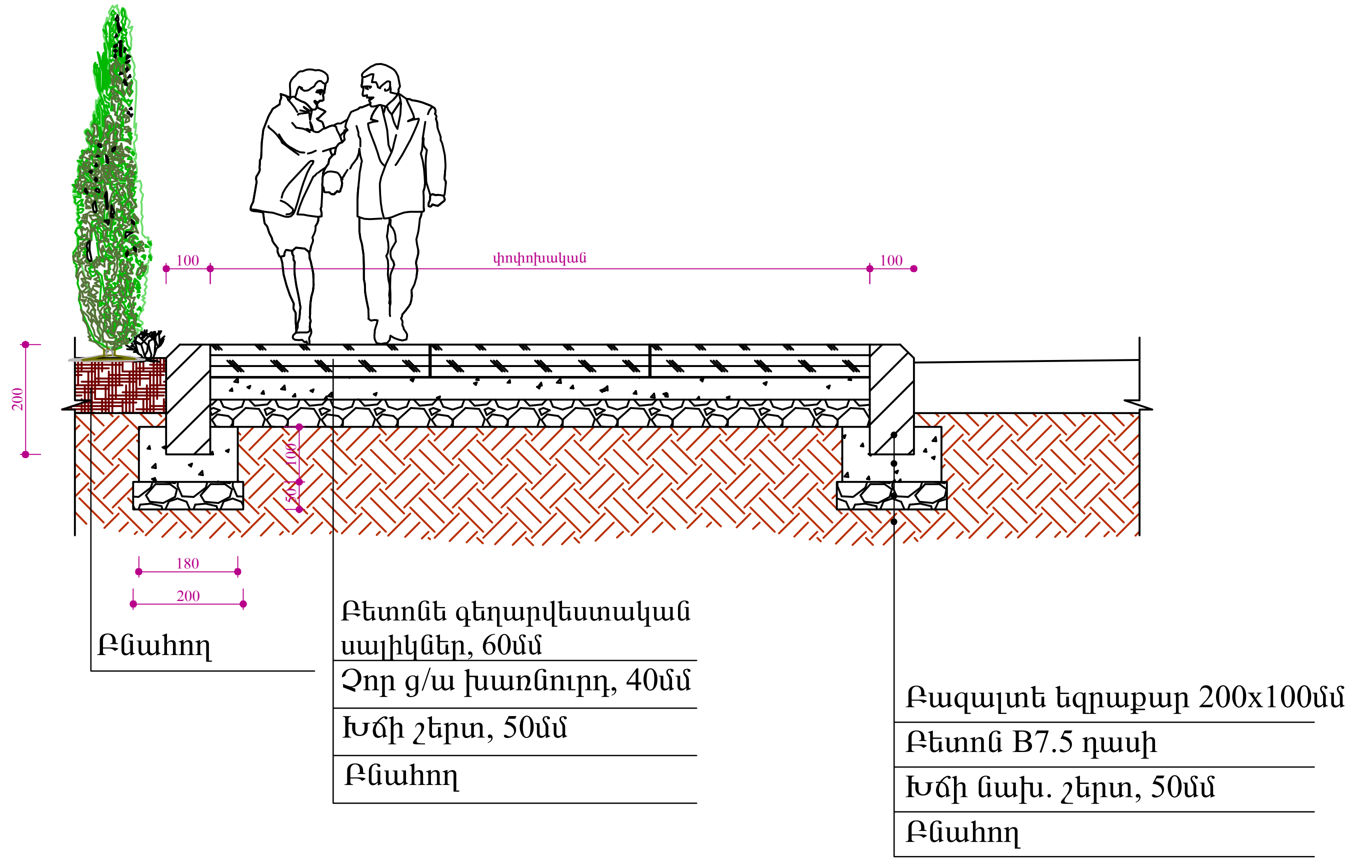

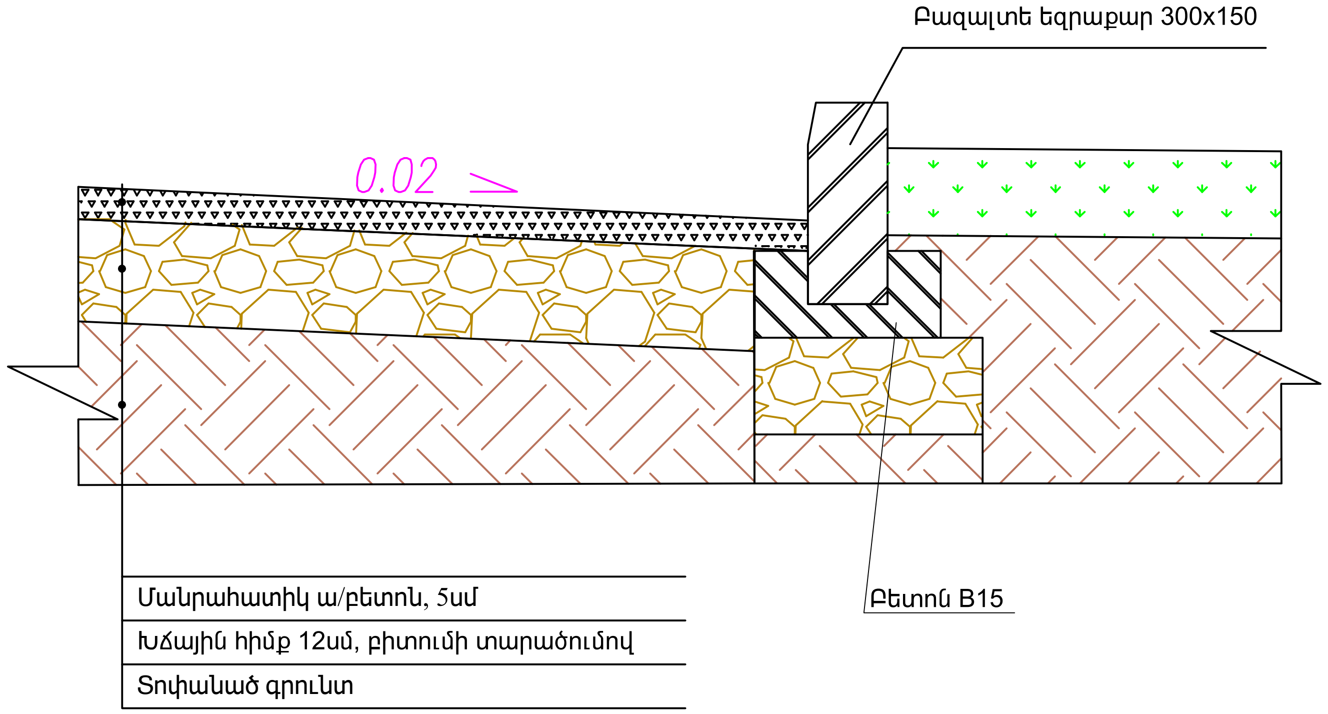

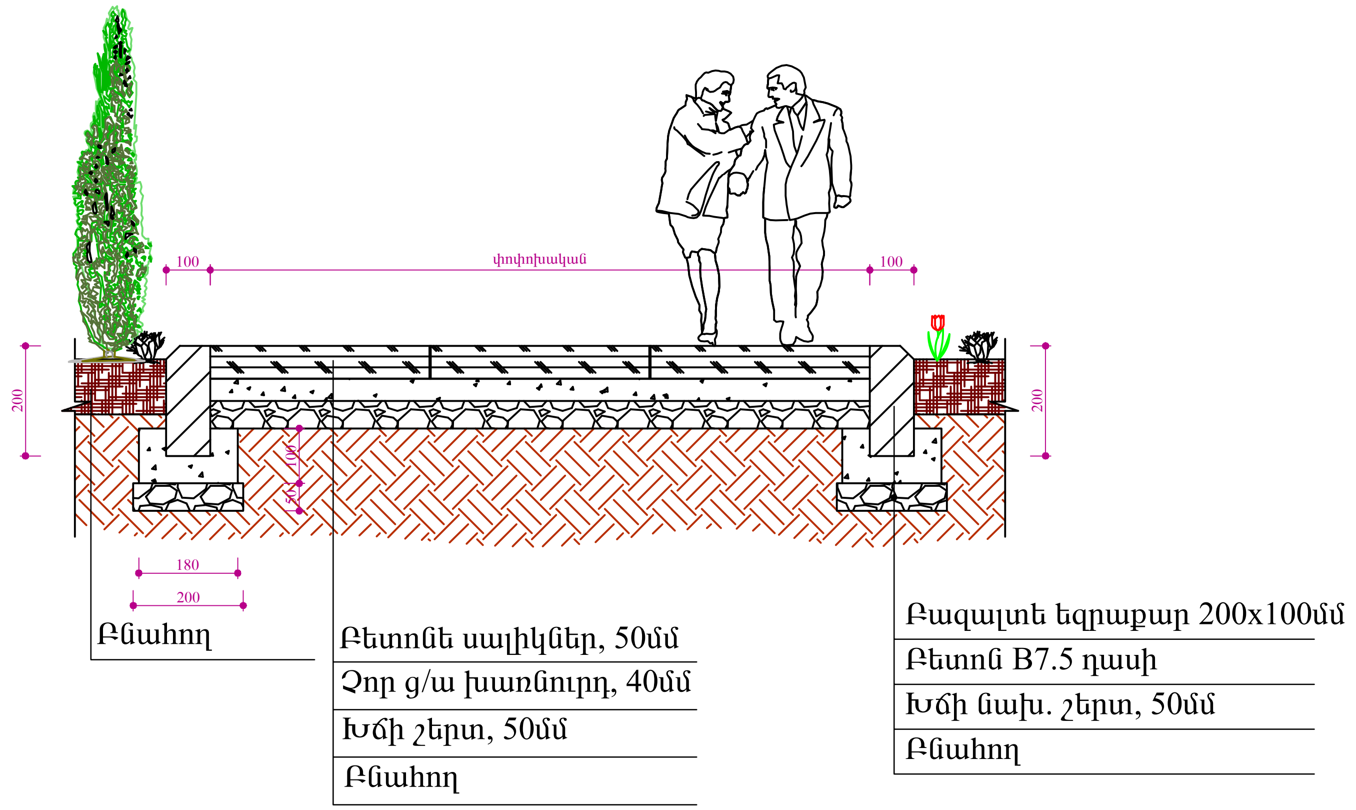

ԾԱՆՈԹՈՒԹՅՈՒՆ

1. *Բետոնե գեղարվեստական սալիկների տեղադրումն իրականացնել համաձայն հետևյալ նորմատիվային փաստաթղթերի՝*
- Բետոնե գեղարվեստական սալիկներ 60մմ հաստ.- ГОСТ 17608-2017 "Плиты бетонные тротуарные" .
- Չոր ց/ավազե խառնուրդ 40մմ հաստ., ցեմենտի և ավազի հարաբերությունը համապատասխանաբար 1:5, ավազը պետք է լինի միջին և մանր հատիկավոր ըստ ГОСТ 8736-ի, հատիկի առավելագույն մեծությունը պետք է լինի ոչ ավելին քան 5մմ-ը: Միջինում ավազի հատիկաչափը պետք է լինի 1.5-3մմ: Ավազի խոնավությունը պետք է լինի 10%-ից ոչ ավելին: Խորհուրդ է տրվում օգտագործել գետի ավազ: Բետոնե ձևավոր սալիկների ց/ավազե նախաշերտի ավազի հատիկաչափը պետք է փոքր լինի կարերի միջև լցվող ավազի հատիկաչափից՝ շահագործման ընթացքում միմյանց միախառնվելուց խուսափելու համար:
- Խճի նախաշերտ 50մմ հաստ. - СНИП 3.06.03-85 "Автомобильные дороги" -կետ 7.4 "Устройство щебеночных оснований и покрытий методом заклдки".
- Ըստ ГОСТ 25100-2011 "Грунты, классификация" որպես հիմնատակ ընդունվել են ոչ աղակալած, չուռչող և ոչ նստվածքային գրունտներ: Գրունտային ջրերը բացակայում են : Հողային աշխատանքներն իրականացնելիս ըստ անհրաժեշտության կձեռնարկվեն լրացուցիչ միջոցառումներ:

2. *Բազալտե եզրաքարերի տեղադրումն իրականացնել համաձայն հետևյալ նորմատիվային փաստաթղթերի՝*
- Բազալտե եզրաքար 150x300մմ և 100x200մմ չափերի - ГОСТ 32018-2012 "Изделия строительно-дорожные из природного камня" .
- Բետոն B15 դասի և B7.5 դասի- ГОСТ 26633-2015 "Бетоны тяжелые и мелкозернистые, технические условия" .
- Խճի նախաշերտ 50մմ հաստ. և 70մմ հաստ. - СНИП 3.06.03-85 "Автомобильные дороги" -կետ 7.4 "Устройство щебеночных оснований и покрытий методом заклдки".
- Ըստ ГОСТ 25100-2011 "Грунты, классификация" որպես հիմնատակ ընդունվել են ոչ աղակալած, չուռչող և ոչ նստվածքային գրունտներ: Գրունտային ջրերը բացակայում են : Հողային աշխատանքներն իրականացնելիս ըստ անհրաժեշտության կձեռնարկվեն լրացուցիչ միջոցառումներ:

3. *Ա/բ ծածկույթն իրականացնել համաձայն հետևյալ նորմատիվային փաստաթղթերի՝*
- Տաք մանրահատիկ ա/բ 5սմ հաստ. - ըստ ГОСТ 9128-2013 "Смеси асфальтбетонные, полимерасфальтбетонные, асфальтбетон, полимерасфальтбетон для автомобильных дорог и аэродромов, технические условия" մանրահատիկ ա/բ մակնիշը՝ II, խիտ B տիպի:
- Խճային հիմք բիտումի տարածումով 4.12տ/1000քմ - իրականացնել համաձայն ՀՀՇՆ IV 11.05.02-99 «Ավտոմոբիլային ճանապարհներ» կետեր 14.52-14.62:
- Ըստ ГОСТ 25100-2011 "Грунты, классификация" որպես հիմնատակ ընդունվել են ոչ աղակալած, չուռչող և ոչ նստվածքային գրունտներ: Գրունտային ջրերը բացակայում են : Հողային աշխատանքներն իրականացնելիս ըստ անհրաժեշտության կձեռնարկվեն լրացուցիչ միջոցառումներ:

ՆԱԽԱԳԾԱՅԻՆ ԸՆԿԵՐՈՒԹՅՈՒՆ՝		
«ԿԱՊԻՏԱԼ ԴԻԶԱՅՆ» ՍՊԸ "CAPITAL DESIGN" LLC		
ՆԱԽԱԳԾԻ ՀԱՍՑԵ՝		
ԱԱՋԱՓՆՅԱԿ ՎԱՐՉԱԿԱՆ ՇՐՋԱՆԻ ԲԱՇԻՆՋԱՂՅԱՆ 1-ԻՆ ՆՐԲ. 1 և 3 ՇԵՆՔԵՐԻ ԲԱԿԻ ՀԻՄՆԱՆՈՐՈԳՄԱՆ ԱՇԽԱՏԱՆՔՆԵՐ		
ՆԱԽԱԳԾԻ ԱՆՎԱՆՈՒՄԸ՝		
ԵԶՐԱՔԱՐԻ ՏԻՊԱՅԻՆ ԿՏՐՎԱԾՔՆԵՐ		
ԹԵՐԹ՝	ԹԵՐԹԵՐ՝	ՄԱՍՇՏԱԲ՝
ՃՇ-7	12	1:100
ՏՆՕՐԵՆ՝	Է. ԴԱՎԹՅԱՆ	
ՆԱԽԱԳԾՈՂ՝	Ա. ԽԱՉԱՏՐՅԱՆ	
ՍՏՈՒԳԵՑ՝	Է. ԴԱՎԹՅԱՆ	

ՀԱՏԱԿԱԳԻԾ, Մ 1:50

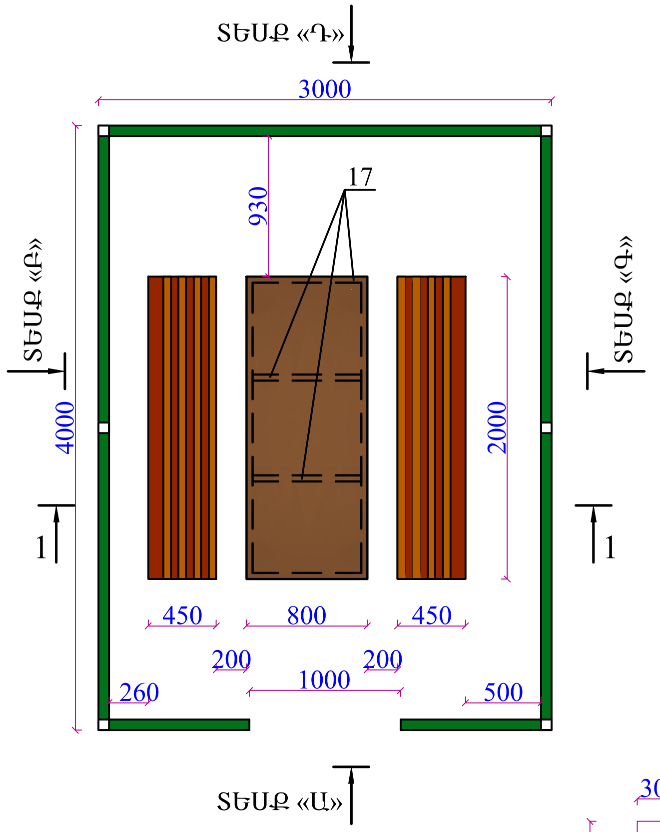

ՏԵՍՔ «Ա», Մ 1:50

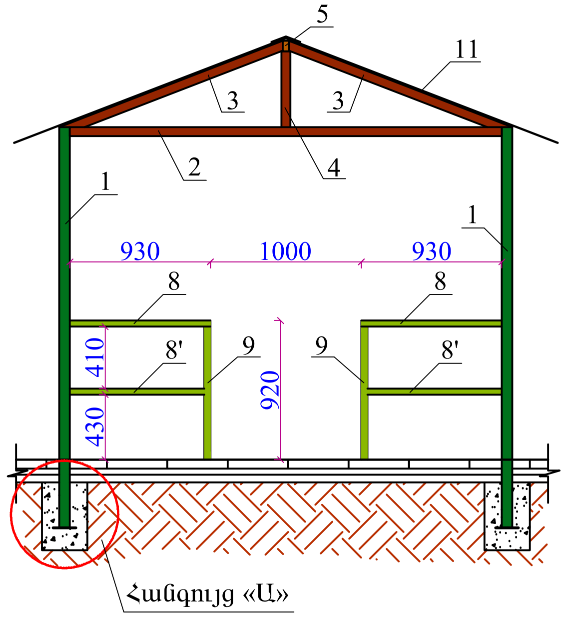

ՏԵՍՔ «Բ»,«Գ» Մ 1:50

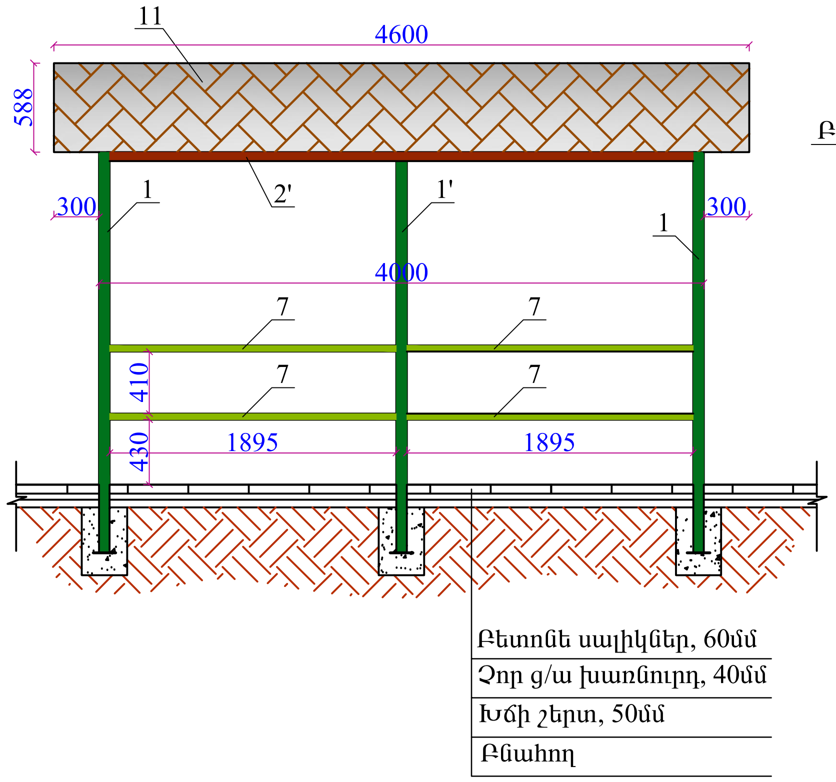

ՀԱՆԳՈՒՅՑ «Ա», Մ 1:20

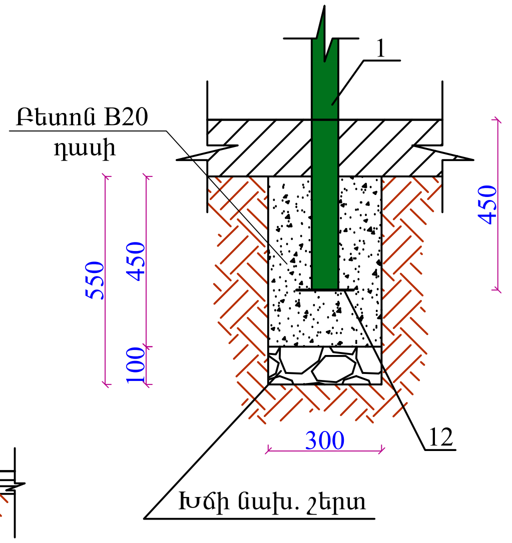

ՏԵՍՔ «Դ», Մ 1:50

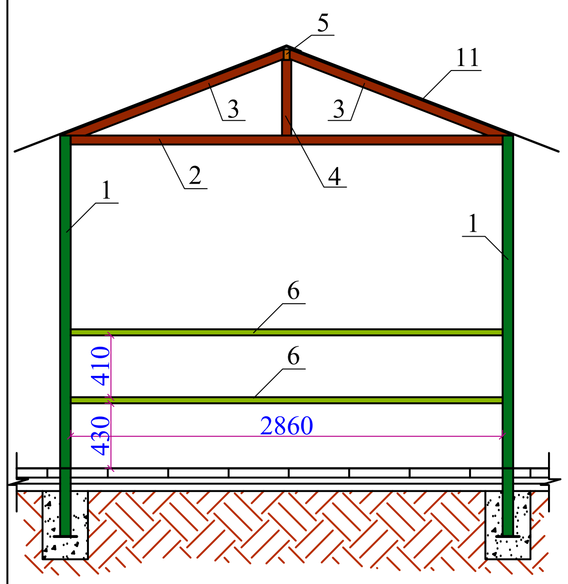

ՏԱՆԻՔԻ ՀԱՏԱԿԱԳԻԾ, Մ 1:50

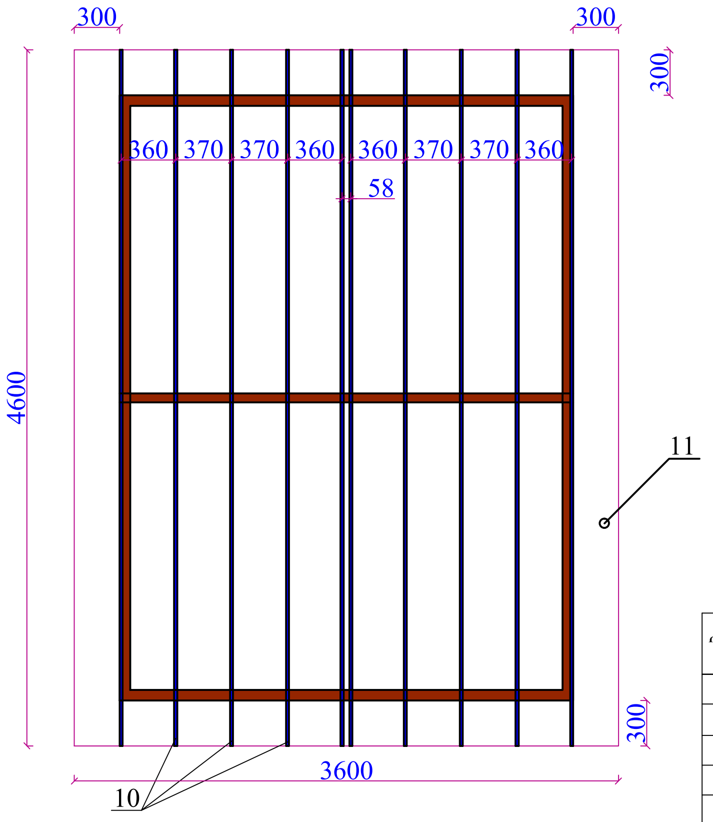

ՏԱՆԻՔԻ ՀԱՆԳՈՒՅՑ, Մ 1:25

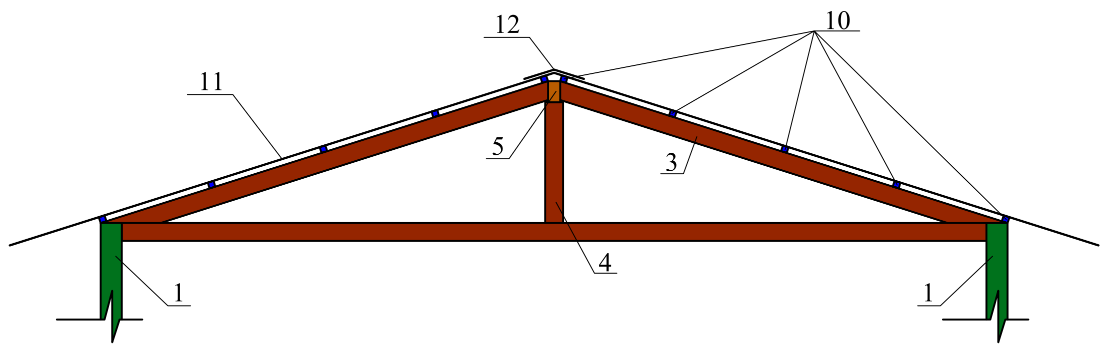

ՄԵՏԱՂԱԿԱՆ ՆՍՏԱՐԱՆ, Մ 1:25

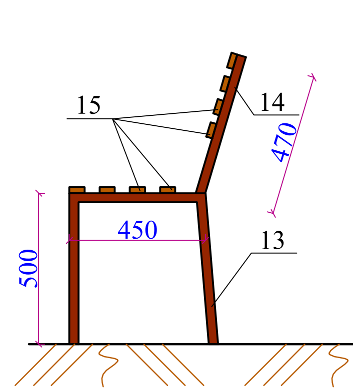

ՄԵՏԱՂԱԿԱՆ ՍԵՂԱՆ /800x2000մմ/, Մ 1:25

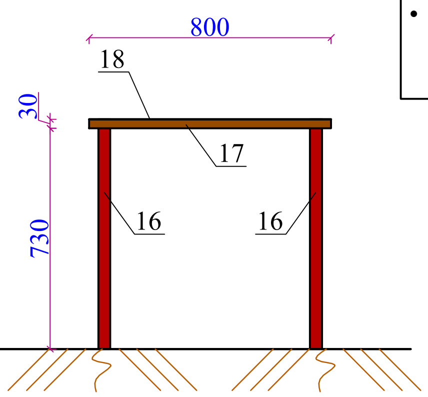

ԾԱՆՈԹՈՒԹՅՈՒՆ

1. *Բետոնե գեղարվեստական սալիկների տեղադրումն իրականացնել համաձայն հետևյալ նորմատիվային փաստաթղթերի՝*
   - Բետոնե գեղարվեստական սալիկներ 60մմ հաստ.- ГОСТ 17608-2017 "Плиты бетонные тротуарные" .
- Չոր ց/ավազե խառնուրդ 40մմ հաստ., ցեմենտի և ավազի հարաբերությունը համապատասխանաբար 1:5,

ավազը պետք է լինի միջին և մանր հատիկավոր ըստ ГОСТ 8736-ի, հատիկի առավելագույն մեծությունը պետք է լինի ոչ ավելին քան 5մմ-ը: Միջինում ավազի հատիկաչափը պետք է լինի 1.5-3մմ: Ավազի խոնավությունը պետք է լինի 10%-ից ոչ ավելին: Խորհուրդ է տրվում օգտագործել գետի ավազ: Բետոնե ձևավոր սալիկների ց/ավազե նախաշերտի ավազի հատիկաչափը պետք է փոքր լինի կարերի միջև լցվող ավազի հատիկաչափից՝ շահագործման ընթացքում միմյանց միախառնվելուց խուսափելու համար:

- Խճի նախաշերտ 50մմ հաստ. - СНИП 3.06.03-85 "Автомобильные дороги" -կետ 7.4 "Устройство щебеночных оснований и покрытий методом заклдки".
- Ըստ ГОСТ 25100-2011 "Грунты, классификация" որպես հիմնատակ ընդունվել են ոչ աղակալած, չուռչող և ոչ նստվածքային գրունտներ: Գրունտային ջրերը բացակայում են : Հողային աշխատանքներն իրականացնելիս ըստ անհրաժեշտության կձեռնարկվեն լրացուցիչ միջոցառումներ:

ՋՐՈՒՑԱՐԱՆ 4.0 x 3.0 Մ ԱՐՏԱՔԻՆ ՉԱՓԵՐՈՎ

Դիրք	Նշանակումը	Անվանումը	Քան., հատ	1 գմ-ի քաշը, կգ	Ընդհ. քաշը, կգ
1	ГОСТ 8639-82	□ 70x70x3 L = 2650	4	6.27	66.46
1′	———"———	□ 70x70x3 L = 2590	2	6.27	32.48
2	ГОСТ 8645-92	□ 60x40x3 L = 2860	3	4.40	37.75
2′	———"———	□ 60x40x3 L = 3860	2	4.40	33.97
3	———"———	□ 60x40x3 L = 1590	6	4.40	41.98
4	———"———	□ 60x40x3 L = 500	3	4.40	6.60
5	———"———	□ 70x40x3 L = 4100	1	4.87	19.97
6	———"———	□ 70x40x3 L = 2860	2	4.87	27.86
7	———"———	□ 70x40x3 L = 1895	8	4.87	73.83
8	———"———	□ 70x40x3 L = 930	2	4.87	9.06
8′	———"———	□ 70x40x3 L = 890	2	4.87	8.67
9	———"———	□ 70x40x3 L = 920	2	4.87	8.96
10	ГОСТ 8639-82	□ 20x20x2 L = 4600	10	1.075	49.45
11	ГОСТ 58153-2018	Մետաղական կղմինդր - 18.0 մ^2			
12	ГОСТ 19903-74	Մետ. թիթեղ -150x6 L=150մմ	6	1 հատը՝ 1.06 կգ	6.36
	ГОСТ 9.402-2004	Մետաղական մասերի երկտակ յուղաներկում՝ 511.34 կգ/մետաղ			
	ГОСТ 26633-2015	Հիմքերի բետոնացում B20 դասի բետոնով՝ 0.243 մ^3			
	СНИП 3.06.03-85	Խճի նախապատրաստական շերտ՝ 0.054 մ^3			

ՆՍՏԱՐԱՆ /2 հատի համար/

Դիրք	Նշանակումը	Անվանումը	Քան., հատ	1 գմ-ի քաշը, կգ	Ընդհ. քաշը, կգ
13	ГОСТ 8645-92	□ 50x30x3 L = 1450	6	3.36	29.23
14	———"———	□ 50x30x3 L = 470	6	3.36	9.48
15	СП 64.13330.2011	Փայտե չորսուներ 50x20մմ L=2000մմ /16 հատ/՝ 0.032 մ^3			
	ГОСТ 9.402-2004	Մետաղական մասերի երկտակ յուղաներկում՝ 38.71 կգ/մետաղ			
	ГОСТ 24404-80 Группа Ж30	Փայտե մասերի երկտակ յուղաներկում՝ 4.48 մ^2			

ՄԵՏԱՂԱԿԱՆ ՍԵՂԱՆ /800x2000մմ/

Դիրք	Նշանակումը	Անվանումը	Քան., հատ	1 գմ-ի քաշը, կգ	Ընդհ. քաշը, կգ
16	ГОСТ 8639-82	□ 40x40x3 L = 760	4	3.36	10.21
17	———"———	□ 30x30x3 L = 7200	1	2.42	17.42
18	ГОСТ 19903-74	Մետ. թիթեղ -800x3 L=2000մմ	1	1 հատը՝ 37.68 կգ	37.68
	ГОСТ 9.402-2004	Մետաղական մասերի երկտակ յուղաներկում՝ 65.31 կգ/մետաղ			

ԾԱՆՈԹՈՒԹՅՈՒՆ

1.Եռակցումը կատարել Э-46 (ГОСТ 9467-75) մակնիշի էլեկտրոդներով

2.Բոլոր չափերը տրված են մմ-ով

ՆԱԽԱԳԾԱՅԻՆ ԸՆԿԵՐՈՒԹՅՈՒՆ՝		
«ԿԱՊԻՏԱԼ ԴԻԶԱՅՆ» ՍՊԸ "CAPITAL DESIGN" LLC		
ՆԱԽԱԳԾԻ ՀԱՍՑԵ՝		
ԱԶԱՓՆՅԱԿ ՎԱՐՉԱԿԱՆ ՇՐՋԱՆԻ ԲԱՇԻՆՋԱՂՅԱՆ 1-ԻՆ ՆՐԲ. 1 և 3 ՇԵՆՔԵՐԻ ԲԱԿԻ ՅԻՄՆԱՆՈՐՈԳՄԱՆ ԱՇԽԱՏԱՆՔՆԵՐ		
ՆԱԽԱԳԾԻ ԱՆՎԱՆՈՒՄԸ՝		
ՋՐՈՒՑԱՐԱՆ ՍԵՂԱՆՈՎ, ՄԱՍՆԱԳՐԵՐ		
ԹԵՐԹ՝	ԹԵՐԹԵՐ՝	ՄԱՍՇՏԱԲ՝
ՃՇ-8	12	1:50
ՏՆՕՐԵՆ՝	Է. ԴԱՎԹՅԱՆ	
ՆԱԽԱԳԾՈՂ՝	Ա. ԽԱՉԱՏՐՅԱՆ	
ՍՏՈՒԳԵՑ՝	Է. ԴԱՎԹՅԱՆ	

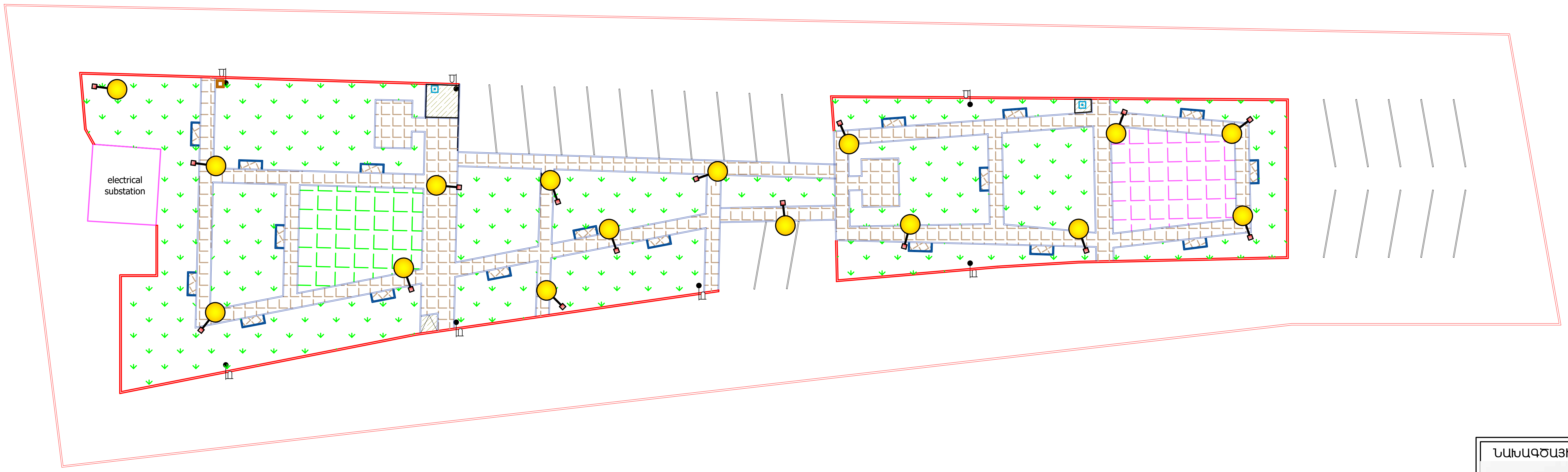

ä²ÚØ²Ü²Î²Ü Üþ²ÜÜºð:

⊸●	Նոր տեղադրվող 4մ-անոց լուսավորության հենասյուն արևային լուսատուով

ՆԱԽԱԳԾԱՅԻՆ ԸՆԿԵՐՈՒԹՅՈՒՆ՝

«ԿԱՊԻՏԱԼ ԴԻԶԱՅՆ» ՍՊԸ
"CAPITAL DESIGN" LLC

ՆԱԽԱԳԾԻ ՀԱՍՑԵ՝

ԱՋԱՓՆՅԱԿ ՎԱՐՉԱԿԱՆ ՇՐՋԱՆԻ ԲԱՇԻՆՋԱՂՅԱՆ 1-ԻՆ ՆՐԲ. 1 և 3 ՇԵՆՔԵՐԻ ԲԱԿԻ ՀԻՄՆԱՆՈՐՈԳՄԱՆ ԱՇԽԱՏԱՆՔՆԵՐ

ՆԱԽԱԳԾԻ ԱՆՎԱՆՈՒՄԸ՝

ԼՈՒՍԱՏՈՒՆԵՐԻ ՏԵՂԱԼԱՅՄԱՆ ՀԱՏԱԿԱԳԻԾ

ԹԵՐԹ՝	ԹԵՐԹԵՐ՝	ՄԱՍՇՏԱԲ՝
EL–1	12	1:400
ՏՆՕՐԵՆ՝	Է. ԴԱՎԹՅԱՆ	
ՆԱԽԱԳԾՈՂ՝	Ա. ԽԱՉԱՏՐՅԱՆ	
ՍՏՈՒԳԵՑ՝	Է. ԴԱՎԹՅԱՆ	

ԼՈՒՍԱՎՈՐՈՒԹՅԱՆ ԴԵԿՈՐԱՏԻՎ ՀԵՆԱՍՅԱՆ ԸՆԴՀԱՆՈՒՐ ՏԵՍՔԸ

/հիմքի պաշտպանիչ բետոնը պայմանականորեն ցույց տրված չէ/

Մ1: 25

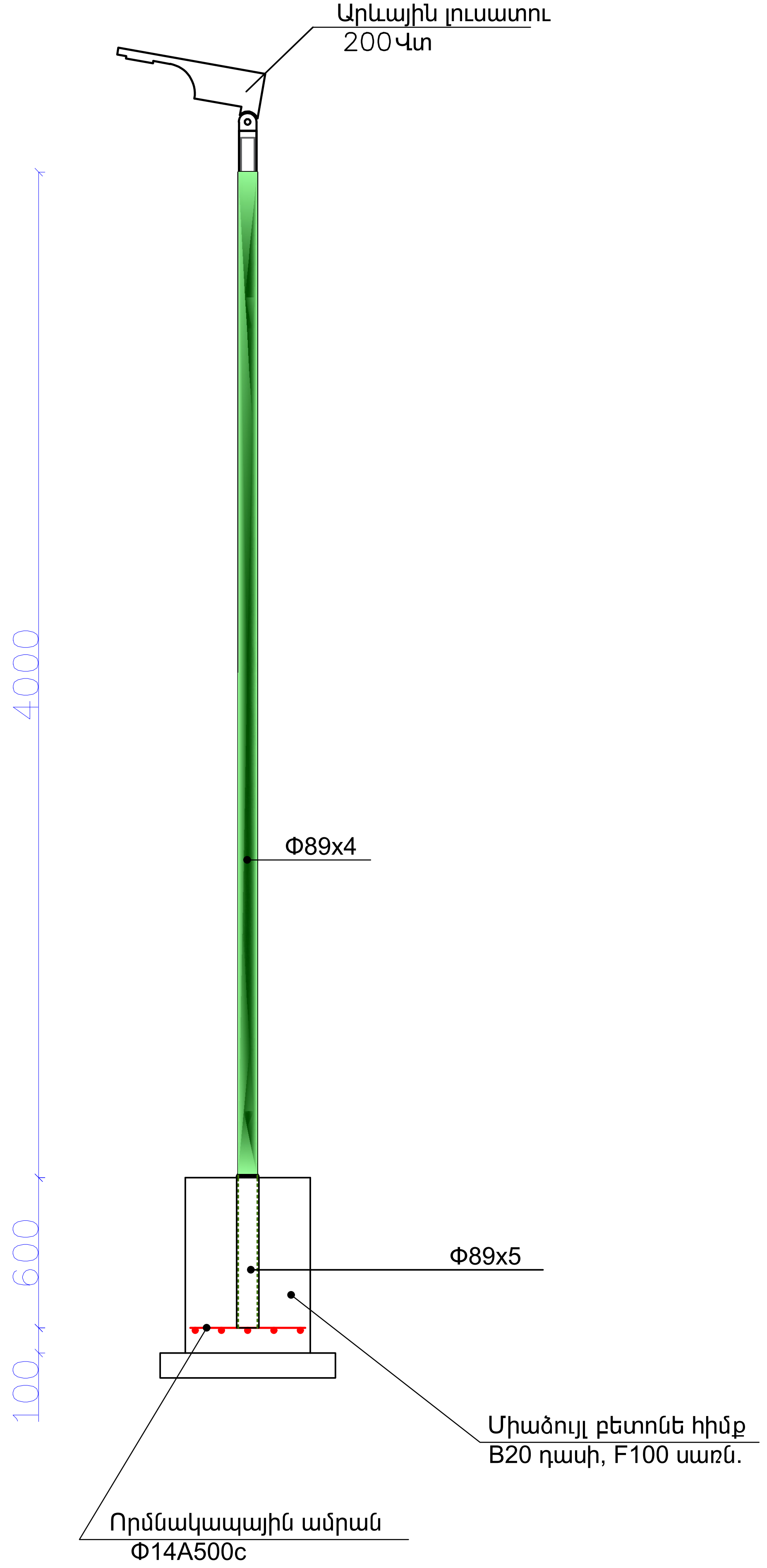

ՀՀ	ԱՇԽԱՏԱՆՔԻ ԱՆՎԱՆՈՒՄԸ	ՉԱՓ. ՄԻԱՎ.	ՔԱՆԱԿ
1	Փոսորակի մշակում ձեռքով	խմ	0.650
2	Խճային հիմնատակի տեղադրում, տոփանում, h=10սմ	խմ	0.049
3	Միաձույլ բետոնե հիմքի իրականացում, B20 դասի	խմ	0.15
4	Բետոնե հիմքի ջրամեկուսացում տաք հեղուկ բիտումով	քմ	1.50
5	Որմնակապային ամրանի տեղադրում, Φ14A500c, 4.60 գմ	տն	0.006
6	Հիմնամասի խողովակի մոնտաժում Φ102x4 մմ, 0.6 գմ	հատ	1
7	Հենասյան մոնտաժում Φ89x4 մմ	գմ	4.6
8	Մետ. թիթեղ 3x100 L=250 մմ	կգ	1.18
9	Անկյունակ 30x3 մմ	կգ	1.69
10	Արևային լուսատու 200Վտ	հատ	1
11	Կրանշտեյն, 2 հատ	կգ	1.25
12	Հենասյան ներկում	քմ	1.1
13	Բնահողի հակադարձ լիցք ձեռքով	խմ	0.451
14	Ավելորդ բնահողի բարձում ա/ինքնաթափեր, տեղափոխում	խմ	0.199

ՈՐՄՆԱԿԱՊԱՅԻՆ ԱՄՐԱՆ

Մ1: 10

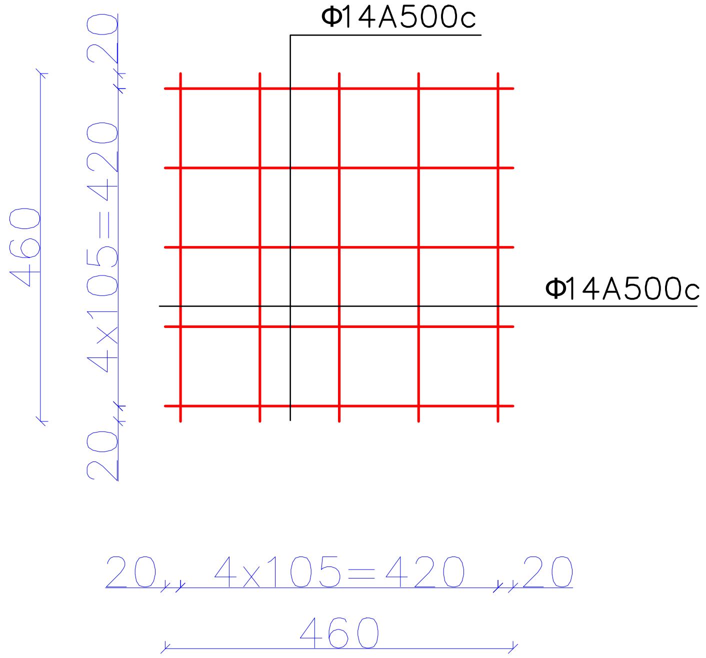

ՆԱԽԱԳԾԱՅԻՆ ԸՆԿԵՐՈՒԹՅՈՒՆ՝		
«ԱՄԵԼԻ» ՍՊԸ «AMELI» LLC		
ՆԱԽԱԳԾԻ ՀԱՍՑԵ՝		
ԱՋԱՓՆՅԱԿ ՎԱՐՉԱԿԱՆ ՇՐՋԱՆԻ ԲԱՇԻՆՋԱՂՅԱՆ 1-ԻՆ ՆՐԲ. 1 և 3 ՇԵՆՔԵՐԻ ԲԱԿԻ ՀԻՄՆԱՆՈՐՈԳՄԱՆ ԱՇԽԱՏԱՆՔՆԵՐ		
ՆԱԽԱԳԾԻ ԱՆՎԱՆՈՒՄԸ՝		
ԱՐԱԱՅԻՆ ԼՈՒՍԱՎՈՐՈՒԹՅԱՆ ԴԵԿՈՐԱՏԻՎ ՀԵՆԱՍՅՈՒՆ 4Մ, ԿՏՐՎԱԾՔ, ՄԱՍՆԱԳԻՐ		
ԹԵՐԹ՝	ԹԵՐԹԵՐ՝	ՄԱՍՇՏԱԲ՝
EL-2	12	1:100
ՏՆՕՐԵՆ՝	Ա.ԴԱՎԹՅԱՆ	
ՆԱԽԱԳԾՈՂ՝	Ա. ԹԱԴԵՎՈՍՅԱՆ	
ՍՏՈՒԳԵՑ՝	Ա.ԴԱՎԹՅԱՆ	

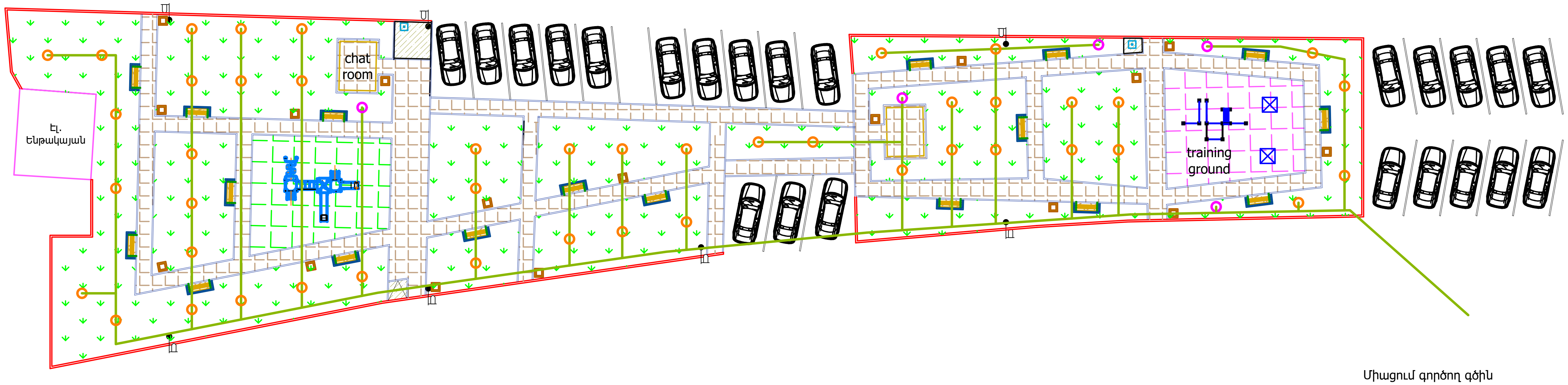

Միացում գործող գծին
/տեղադիրքը փոփոխական/

Ջրցան ցնցուղ

Կարճախողովակ փականով

ԽՐԱՄՈՒՂՈՒ ՏԻՊԱՅԻՆ ԿՏՐՎԱԾՔ

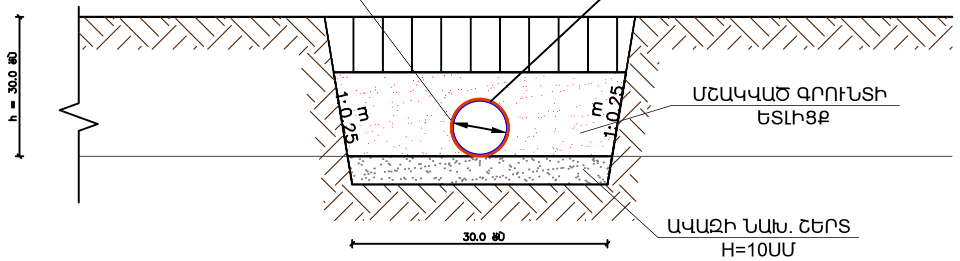

ՆԱԽԱԳԾԱՅԻՆ ԸՆԿԵՐՈՒԹՅՈՒՆ՝		
«ԿԱՊԻՏԱԼ ԴԻԶԱՅՆ» ՍՊԸ "CAPITAL DESIGN" LLC		
ՆԱԽԱԳԾԻ ՀԱՍՑԵ՝		
ԱՋԱՓՆՅԱԿ ՎԱՐՉԱԿԱՆ ՇՐՋԱՆԻ ԲԱՇԻՆՋԱՂՅԱՆ 1-ԻՆ ՆՐԲ. 1 և 3 ՇԵՆՔԵՐԻ ԲԱԿԻ ՀԻՄՆԱՆՈՐՈԳՄԱՆ ԱՇԽԱՏԱՆՔՆԵՐ		
ՆԱԽԱԳԾԻ ԱՆՎԱՆՈՒՄԸ՝		
ՈՌՈԳՈՒՄ		
ԹԵՐԹ՝	ԹԵՐԹԵՐ՝	ՄԱՍՇՏԱԲ՝
Ո-1	12	1:400
ՏՆՕՐԵՆ՝	Է. ԴԱՎԹՅԱՆ	
ՆԱԽԱԳԾՈՂ՝	Ա. ԽԱՉԱՏՐՅԱՆ	
ՍՏՈՒԳԵՑ՝	Է. ԴԱՎԹՅԱՆ	

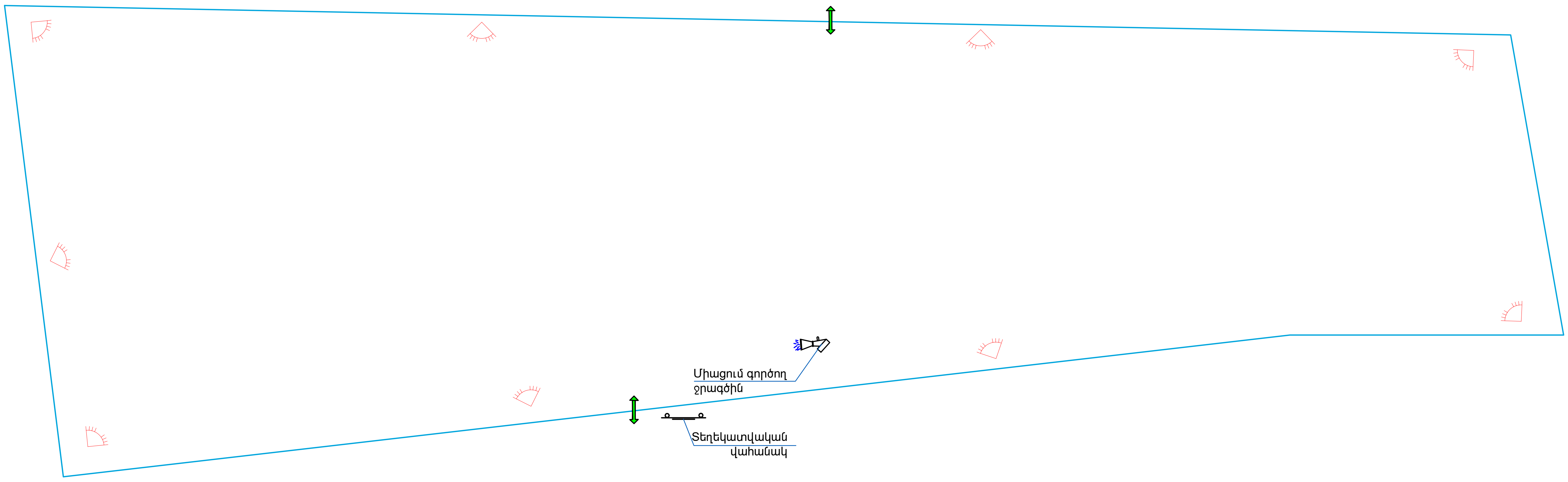

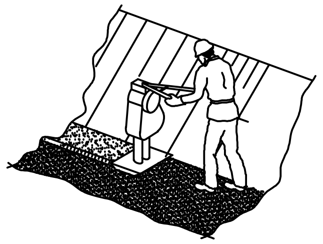

ՈՒՇԱԴՐՈՒԹՅՈՒՆ

ՏԱՐԱԾՔՆԵՐԻ ՕԳՏԱԳՈՐԾՈՒՄԸ ՀԱՄԱՁԱՅՆԵՑՆԵԼ ՀԱՄԱՊԱՏԱՍԽԱՆ ՄԱՐՄԻՆՆԵՐԻ ԵՎ ՍԵՓԱԿԱՆԱՏԵՐԵՐԻ ՀԵՏ:

- ՇԻՆ. ԱՇԽԱՏԱՆՔՆԵՐԸ ՍԿՍԵԼՈՒՑ ԱՌԱՋ ԱՆՀՐԱԺԵՇՏ Է ԿԱԶՄԵԼ ԱՇԽԱՏԱՆՔՆԵՐԻ ԿԱՏԱՐՄԱՆ ՆԱԽԱԳԻԾ:
- ՇԻՆ. ՀՐԱՊԱՐԱԿԸ ԿՈՄՊԼԵԿՏԱՎՈՐԵԼ ՀԱԿԱՀՐԴԵՀԱՅԻՆ ԳՈՒՅՔՈՎ, ՇԻՆ. ՀՐԱՊԱՐԱԿԻ ՀԱԿԱՀՐԴԵՀԱՅԻՆ ԱՆՎՏԱՆԳՈՒԹՅԱՆ ՊԱՏԱՍԽԱՆԱՏՎՈՒԹՅՈՒՆԸ ԿՐՈՒՄ Է ԱՆՄԻՋԱՊԵՍ ՇԻՆԱՐԱՐՈՒԹՅԱՆ ՂԵԿԱՎԱՐԸ ԿԱՄ ՆՐԱՆ ՓՈԽԱՐԻՆՈՂ ԱՆՁԸ:
- ԱՄԲՈՂՋ ՇԻՆԱՐԱՐՈՒԹՅԱՆ ԸՆԹԱՑՔՈՒՄ ԿԱՏԱՐԵԼ ՄԻՋՈՑԱՌՈՒՄՆԵՐ ՇՐՋԱԿԱ ՄԻՋԱՎԱՅՐԻ ՊԱՀՊԱՆՈՒԹՅԱՆ ՎԵՐԱԲԵՐՅԱԼ

ԾԱՆՈԹՈՒԹՅՈՒՆ

1.Շինարարական տրանսպորտները օբյեկտ պետք է մտնեն և դուրս գան մաքուր վիճակով՝ չաղտոտելով ճանապարհները շին. աղբով:
2.Շինարարական աշխատանքների կազմակերպումը և անվտանգության ապահովումը պետք է համապատասխանի "Правила охраны труда при строительстве ремонте и содержании автомобильных дорог 1993-01-01" նորմատիվային փաստաթղթին:

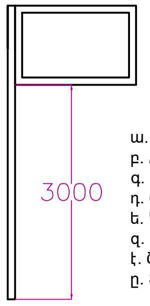

ՏԵՂԵԿԱՏՎԱԿԱՆ ՑՈՒՑԱՆԱԿ

ա. օբյեկտի վերջնական տեսքի պատկեր
բ. ՃՀԱ տրամադրման ամսաթիվը և համարը
գ. Շին. թույլտվության համարը և ամսաթիվը
դ. Շին. աշխատանքների սկիզբը և ավարտը
ե. Կառուցապատողի /պատվիրատուի/ տվյալները
զ. Կառուցապատման օբյեկտի նախագծի հեղինակի տվյալները
է. Շին. աշխատանքներ իրականացնող կազմակերպության տվյալները
ը. Տեխնիկական հսկողություն իրականացնող կազմակերպության տվյալները

ՊԱՅՄԱՆԱԿԱՆ ՆՇԱՆՆԵՐ:

Բաց պահեստ	Բետոնի ընդունման հարթակ
Դեղատուփ	Շարժական լուսարձակ
Մուտք/ելք	Շինարարական աղբ (W)
Անվաղողերի լվացման ծորակ	Շին. հրապարակի սահմանագիծ

ՆԱԽԱԳԾԱՅԻՆ ԸՆԿԵՐՈՒԹՅՈՒՆ՝

«ԱՄԵԼԻ» ՍՊԸ
«AMELI» LLC

ՆԱԽԱԳԾԻ ՀԱՍՑԵ՝

Աջափնյակ վարչական Սիլիկյան 7-րդ փողոց Նորվեգական թաղամասի հարևանությամբ բակային տարածքի հիմնանորոգման աշխատանքներ

ՆԱԽԱԳԾԻ ԱՆՎԱՆՈՒՄԸ՝

ՇԻՆՀՐԱՊԱՐԱԿԻ ԿԱԶՄԱԿԵՐՊՈՒՄ

ԹԵՐԹ՝	ԹԵՐԹԵՐ՝	ՄԱՍՇՏԱԲ՝
ՇԿ–1	11	1:400

ՏՆՕՐԵՆ՝	Ա.ԴԱՎԹՅԱՆ	[signature]
ՆԱԽԱԳԾՈՂ՝	Ա. ԹԱԴԵՎՈՍՅԱՆ	[signature]
ՍՏՈՒԳԵՑ՝	Ա.ԴԱՎԹՅԱՆ	[signature]